INSTRUÇÕES DE MONTAGEM

Estribo Oblongo Ford Ranger 1998/2012 Cab. Dupla

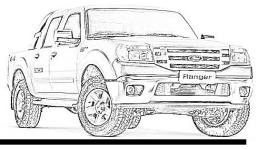

ITEM	QTD	DESCRIÇÃO
A	2	ESTRIBO OBLONGO
B	2	SUPORTE DO ESTRIBO DIANTEIRO LM E LC
C	2	SUPORTE DO ESTRIBO TRASEIRO LM E LC
D	4	SUPORTE MÓVEL LE E LD
E	12	PARAFUSO SEXT. M10X25
F	28	ARRUELA LISA M10
G	16	PORCA SEXT. AUTO FREN. M10
H	8	PARAFUSO SEXT. M8X25
I	8	ARRUELA LISA M8
J	4	TRAVA SIMPLES M10

Instruções de uso e manutenção

- Conferir conteúdo da embalagem com itens descritos na tabela;
- As sequencias de montagens referem-se ao lado esquerdo do veículo (motorista);
- Não use o seu acessório como um rebocador, pois o mesmo não pode ser tracionado, isto acarretará em danos da carroceria/chassi do veículo;
- Para limpeza utilizar somente água, sabão neutro, esponja ou flanela. Nunca utilizar produtos químicos ou abrasivos, dado que seus componentes riscam o acabamento do material;
- Reapertar todo conjunto do acessório e jamais fazer adaptações e alterações no mesmo;
- A TRACK ACESSÓRIOS não assume qualquer responsabilidade em virtude de ocorrências de qualquer natureza, decorrentes da má utilização/ instalação dos seus produtos.

01

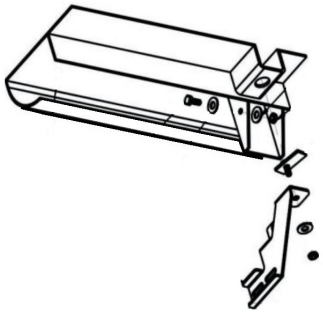

02

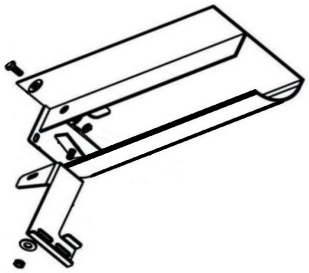

Passo a passo da instalação (Lado Esquerdo - Motorista)

1 - Posicionar os suportes (B e C) com as travas (J) nas furações do veículo (imagem 01 e 02) correspondentes (dianteiro e traseiro) e fixá-las com os parafusos, porcas e arruelas (E, F e G) , ilustrado no esquemático da imagem 03.
2 - Montar os suportes (D) no estribo (A) com os parafusos e arruelas (H e I).
3 - Posicionar o estribo (A) com os suportes móveis já montados nos suportes fixos e prendê-los com os parafusos, porcas e arruelas (E, F e G).
4 - Regular afastamento conforme o desejado e efetuar o aperto final.
5 - Após ter instalado e posicionado corretamente os suportes e o estribo, dar aperto em todo o conjunto de porcas e parafusos.
6 - Repetir todo procedimento para o lado direito (carona), lembrando que o conjunto é espelho do lado esquerdo.

03

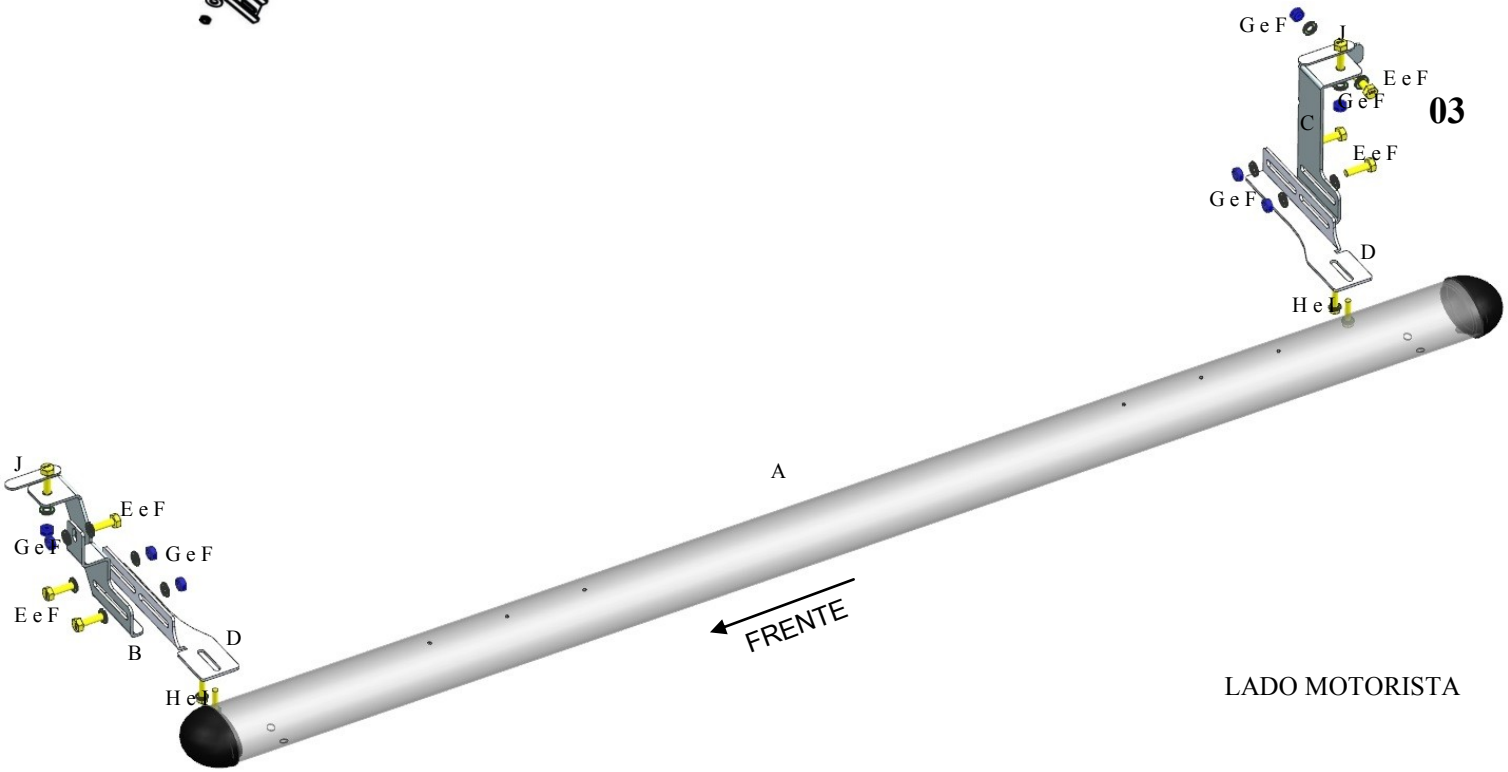

LADO MOTORISTA

www.trackacessorios.com.br
atendimento@trackacessorios.com.br - (54) 3229.3790 - Caxias do Sul/RS