Endereço: Rua Helio Rizzon, 120
Bairro: Industrial
Cidade: São Marcos - RS
País: Brasil
CEP: 95190-000
Site: www.gedeval.com.br

Contatos:

E-mail: vendas@gedeval.com.br
Fones: (54) 3291-1911
(54) 3291-1671
(54) 3291-2510
Fone / WhatsApp: (54) 99209-9222

Manual de Montagem e Manutenção

Engate de Reboque Fixo

Compatível c/ T-CROSS 2019...
Código: 960400

Instruções de Instalação, Uso e Manutenção:

- Ler atentamente o manual antes de instalar;
- A instalação deve ser realizada por meio de mão de obra especializada;
- Respeitar os limites de carga do conjunto (vide plaqueta junto ao engate);
- Em caso de deformação mecânica causada por choque mecânico de qualquer espécie, todo o conjunto deve ser inutilizado e substituído;
- Não modificar as características originais do produto ou fazer adaptações;
- Lavar com água e sabão neutro, utilizando esponja ou flanela;
- Utilizar cera automotiva para conservação;
- Reapertar todo o conjunto a cada 6(seis) meses.

Ilustração:

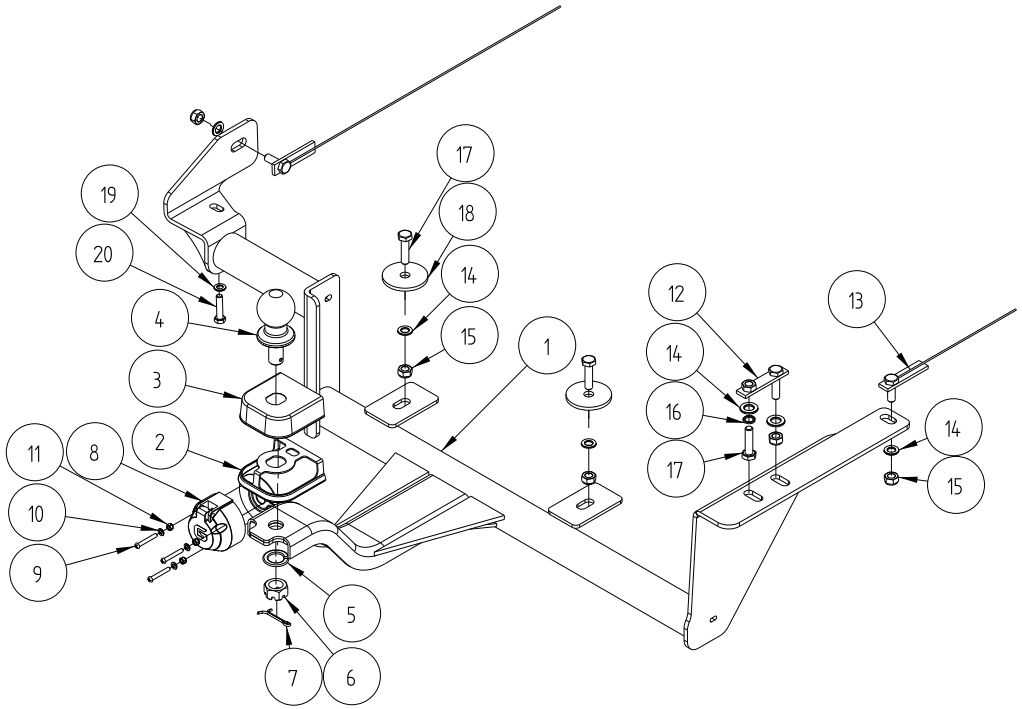

Chaves Utilizadas para Aperto dos Componentes

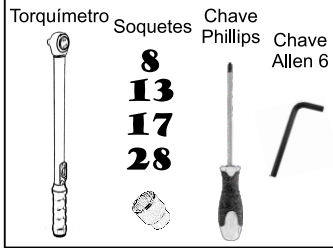

Capacidade de tração: 700 kg
Peso sobre a esfera: 50 kg

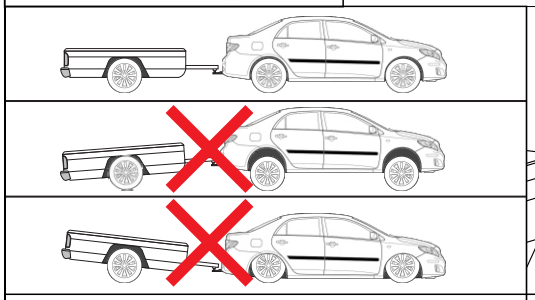

Utilização correta do engate de reboque:

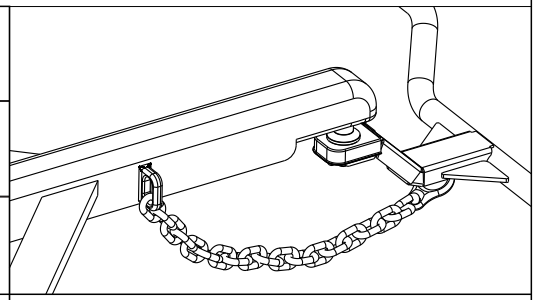

Observar folga da corrente para possibilitar manobra do veículo.

Compatível c/ T-Cross 2019... Código: 960400

Conteúdo da Embalagem				
Ítem	Qtd.	Código	Descrição	Chave Utilizada para Aperto
1	1	G965400.101	Suporte	-
2	1	1274	Perfil de Acabamento	
3	1	609	Capa proteção	-
4	1	608	Esfera	-
5	1	606	Arruela de pressão 3/4"	-
6	1	607	Porca castelo 3/4"	Soquete 28
7	1	598	Contra pino	-
8	1	610	Tomada fêmea 6P	-
9	3	614	PF. M5x35	Chave Phillips 1/4x6 e Soquete 8
10	3	204	Arruela lisa M5	-
11	3	639	Porca A/F M5	Soquete 8
12	1	G63200.203	Trava T0076	-
13	2	G27220.203	Trava T0063	-
14	6	3	Arruela 10 ZB	-
15	5	40	Porca M10 x 1,5 AF	Soquete 17
16	1	597	Arruela de Pressão 10	-
17	3	20	Pf. M10x1,5x40	Soquete 17
18	2	G911400.2501	Reforço Interno	-
19	1	2	Arruela 8 ZB	-
20	1	11	Pf. M8x1,25x35	Soquete 13

Passo-a-passo:

1 - Remover estepe do veículo e proteção inferior (lado do carona);
2 - Posicionar o suporte (1) no chassis do veículo de modo que as furações fiquem alinhados com a furação original. Fixar os suportes com travas (12) e (13) arruelas (14) e (16) e porcas(15); No lado do motorista é fixado em furação original com parafuso (20) e arruela (19); Fixar no centro do veículo com parafusos (15) e Reforço interno (18), arruela (14) e porca (15);
3 - Encaixar perfil de acabamento (2) na capa de proteção (3) e montar em conjunto com a esfera (4) na ponteira (1), utilizando arruela (5), porca (6) e contra pino (7).
4 - Montar a tomada fêmea (8) no suporte (1), utilizando parafusos (9), arruelas (10) e porcas (11).
5 - Ajustar todo conjunto e dar aperto aos parafusos e porcas.
6 - Adequar/cortar as proteções inferiores para montar novamente no veículo. Montar estepe novamente;

A capacidade máxima de peso sobre a esfera é válida somente para cargas no eixo vertical da bola de acoplamento.

Caso o volume da carga se distancie da bola horizontalmente, o mesmo formará uma alavanca proporcional a essa distância, diminuindo portanto, a capacidade máxima de peso sobre a esfera.

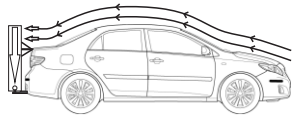

Caso o volume da carga ultrapasse 50 cm de altura ou se distancie da bola horizontalmente, o mesmo deve ter um ponto de fixação mais elevado, a fim de minimizar os efeitos da resistência do ar durante o movimento do veículo.