Endereço: Rua Padre Feijó, 780A
Bairro: Industrial
Cidade: São Marcos - RS
País: Brasil
CEP: 95190-000
E-mail: vendas@gedeval.com.br
Site: www.gedeval.com.br
Fones: (54) 3291-1911
(54) 3291-1671
(54) 3291-2510

# Manual de Montagem e Manutenção

## Engate de Reboque Fixo

Compatível c/ AirCross 2012...
C3 Picasso 2012...

Código: 976420

**Instrução de uso e Manutenção**

- Ler atentamente o manual antes de instalar;
- Respeitar os limites de carga do conjunto(vide plaqueta junto ao engate);
- Em caso de deformação mecânica causada por choque mecânico de qualquer espécie, todo o conjunto deve ser inutilizado e substituído;
- Não modificar as características originais do produto ou fazer adaptações;
- Lavar com água e sabão neutro, utilizando esponja ou flanela;
- Utilizar cera automotiva para conservação;
- Reapertar todo o conjunto a cada 6(seis) meses.

# Ilustração:

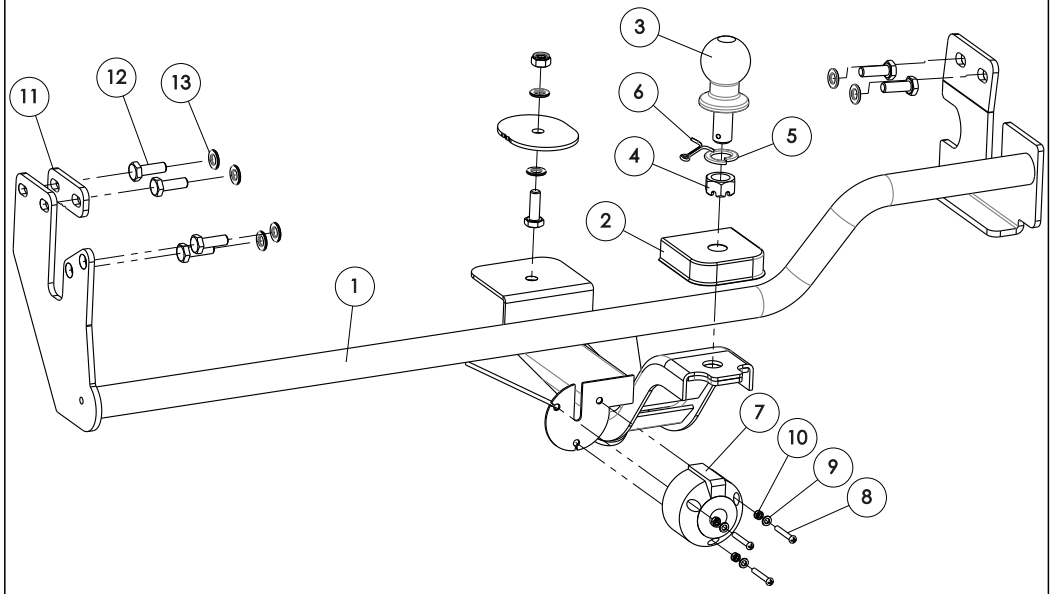


**Chaves Utilizadas para Aperto dos Componentes**

Torquímetro Soquetes Chave Phillips

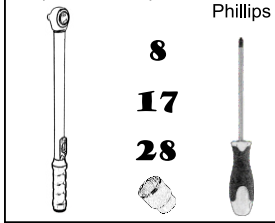


**Capacidade Máxima de tração: 700Kg**

Peso sobre a esfera: 50Kg

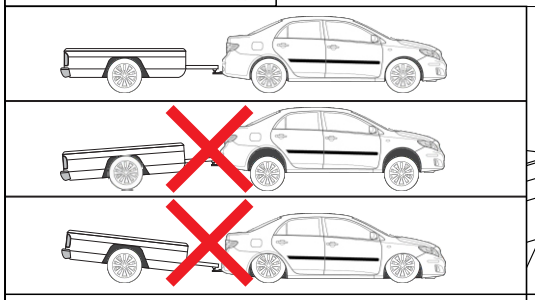

Utilização correta do engate de reboque:

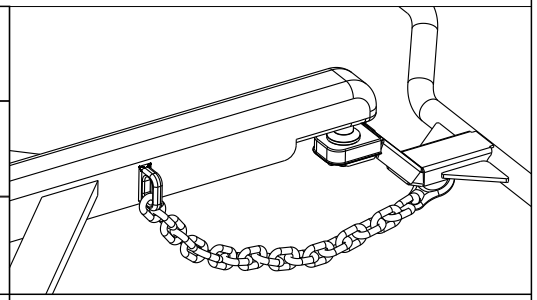

Observar folga da corrente para possibilitar manobra do veículo.

Compatível c/ AirCross 2012... Código: 976420

| Conteúdo da Embalagem | | | | |
|---|---|---|---|---|
| Ítem | Qtd. | Código | Descrição | Chave Utilizada para Aperto |
| 1 | 1 | G976420.101 | Suporte | - |
| 2 | 1 | 609 | Capa proteção | - |
| 3 | 1 | 608 | Esfera | - |
| 4 | 1 | 606 | Arruela de pressão 3/4" | - |
| 5 | 1 | 607 | Porca castelo 3/4" | Soquete 28 |
| 6 | 1 | 598 | Contra pino | - |
| 7 | 1 | 610 | Tomada fêmea 6P | - |
| 8 | 3 | 614 | PF. M5x35 | Chave Phillips 1/4x6 e Soquete 8 |
| 9 | 3 | 204 | Arruela lisa M5 | - |
| 10 | 3 | 639 | Porca A/F M5 | Soquete 8 |
| 11 | 1 | G976420.610 | Calço Suporte LM | - |
| 12 | 7 | 602 | PF. M10x30 ZB | Soquete 17 |
| 13 | 8 | 3 | Arruela Lisa M10 | - |
| 14 | 1 | G976420.2501 | Arruela Oblonga | - |
| 15 | 2 | 40 | PO. A/F M10 | Soquete 17 |

# Passo-a-passo:

1 - Para instalação do engate é necessário baixar o escapamento e remover a tampa de vedação do porta malas.
2 - Posicionar suporte “1” no chassis do veículo de modo que os furos do suporte fiquem alinhados com a furação existente.
3 - Fixar o suporte “1” no chassis do veículo utilizando parafusos “12” e arruelas “13”.
4 - Utilizar os parafusos “12”, arruelas “13”, arruela oblonga “G976420.2501” e porca “15” para fixar o suporte “1” na parte inferior do veiculo.
5 - Para modelo com estepe no porta malas, será necessário utilizar o calço “11” para compensar a falta de um suporte utilizado no veículo que possui estepe traseiro.
6 - Montar esfera “3” e a capa proteção “2” no suporte “1”, utilizando arruela “4”, porca “5” e contra pino “6”.
7 - Montar a tomada fêmea “7” no suporte “1”, utilizando parafusos “8”, arruelas “9” e porcas “10”.
8 - Ajustar todo conjunto e dar aperto aos parafusos e porcas.

A capacidade máxima de peso sobre a esfera é válida somente para cargas no eixo vertical da bola de acoplamento.

Caso o volume da carga se distancie da bola horizontalmente, o mesmo formará uma alavanca proporcional a essa distância, diminuindo portanto, a capacidade máxima de peso sobre a esfera.

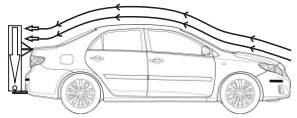

Caso o volume da carga ultrapasse 50 cm de altura ou se distancie da bola horizontalmente, o mesmo deve ter um ponto de fixação mais elevado, a fim de minimizar os efeitos da resistência do ar durante o movimento do veículo.