Endereço: Rua Padre Feijó, 780A
Bairro: Industrial
Cidade: São Marcos - RS
País: Brasil
CEP: 95190-000
E-mail: vendas@gedeval.com.br
Site: www.gedeval.com.br
Fones: (54) 3291-1911
(54) 3291-1671
(54) 3291-2510

Manual de Montagem e Manutenção

Engate de Reboque Fixo

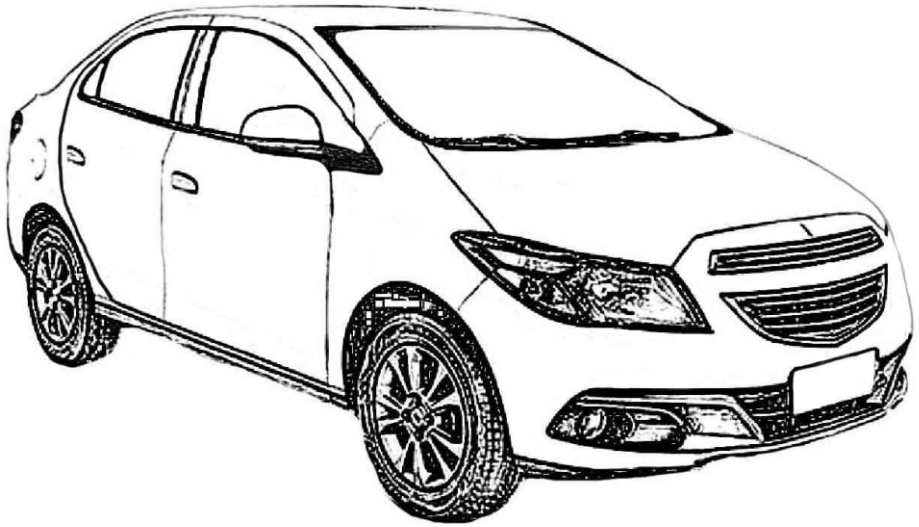

Compatível c/ Prisma 2013...
Código: 922400

Instrução de uso e Manutenção

- Ler atentamente o manual antes de instalar;
- Respeitar os limites de carga do conjunto(vide plaqueta junto ao engate);
- Em caso de deformação mecânica causada por choque mecânico de qualquer espécie, todo o conjunto deve ser inutilizado e substituído;
- Não modificar as características originais do produto ou fazer adaptações;
- Lavar com água e sabão neutro, utilizando esponja ou flanela;
- Utilizar cera automotiva para conservação;
- Reapertar todo o conjunto a cada 6(seis) meses.

Ilustração:

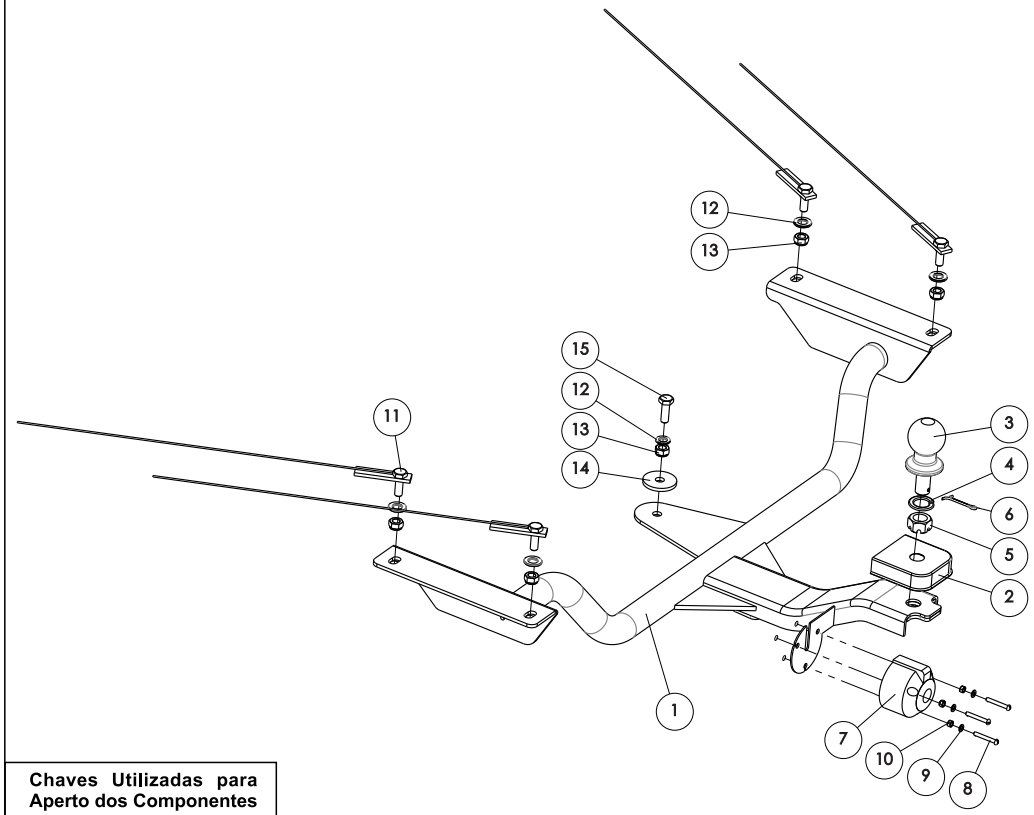

Chaves Utilizadas para Aperto dos Componentes

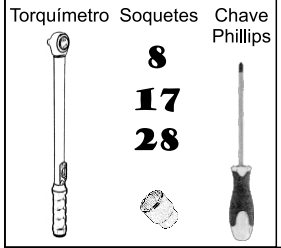

Capacidade de tração: 700Kg
Peso sobre a esfera: 50Kg

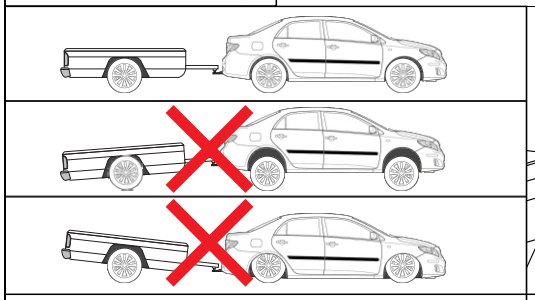

Utilização correta do engate de reboque:

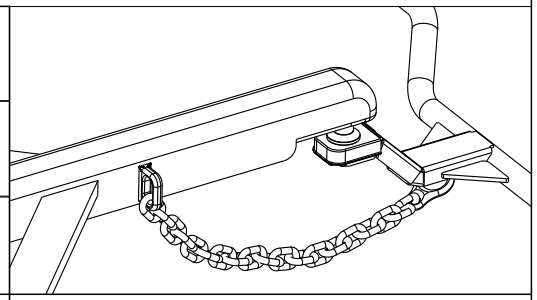

Observar folga da corrente para possibilitar manobra do veículo.

Compatível c/ Prisma 2013...

Código: 922400

Conteúdo da Embalagem				
Ítem	Qtd.	Código	Descrição	Chave Utilizada para Aperto
1	1	G922400.101	Suporte	-
2	1	609	Capa proteção	-
3	1	608	Esfera	-
4	1	606	Arruela de pressão 3/4"	-
5	1	607	Porca castelo 3/4"	Soquete 28
6	1	598	Contra pino	-
7	1	610	Tomada fêmea 6P	-
8	3	614	PF. M5x35	Chave Phillips 1/4x6 e Soquete 8
9	3	204	Arruela lisa M5	-
10	3	639	Porca A/F M5	-
11	4	G27220.203	Trava T0063	Soquete 17
12	5	3	Arruela Lisa M10 ZB	-
13	5	40	Porca A/F M10	Soquete 17
14	1	G911400.2501	Reforço Interno	-
15	1	602	PF. M10 x 30 ZB	Soquete 17

Passo-a-passo:

1 - Posicionar suporte “1” no chassis do veículo de modo que os furos do suporte fiquem alinhados com a furação existente, fixar o suporte utilizando travas “11”, arruelas “12” e porcas “13”. Cortar o arame excedente das travas “11”.

2 - Posicionar arruela de reforço “14” internamente na caixa de estepe localizada no porta-malas do veículo, fixando-o no suporte “1” utilizando parafuso “15”, arruela “12” e porca “13” .

3 - Montar esfera “3” e a capa proteção “2” no suporte “1”, utilizando arruela “4”, porca “5” e contra pino “6”.

4 - Montar a tomada fêmea “7” no suporte “1”, utilizando parafusos “8”, arruelas “9” e porcas “10”.

5 - Ajustar todo conjunto e dar aperto aos parafusos e porcas.

A capacidade máxima de peso sobre a esfera é válida somente para cargas no eixo vertical da bola de acoplamento.

Caso o volume da carga se distancie da bola horizontalmente, o mesmo formará uma alavanca proporcional a essa distância, diminuindo portanto, a capacidade máxima de peso sobre a esfera.

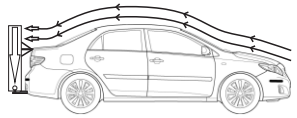

Caso o volume da carga ultrapasse 50 cm de altura ou se distancie da bola horizontalmente, o mesmo deve ter um ponto de fixação mais elevado, a fim de minimizar os efeitos da resistência do ar durante o movimento do veículo.