Indústria e Comércio de Acessórios São Marquense Ltda

Manual de Montagem Estribo Alumínio Infinity e Alumínio com Borracha Hyundai Tucson todas e KIA Sportage 2005-2010

A691 A691P e A690

Material

Qtd	Descrição	Item	Especificação do material
02	Estribo alumínio LD/LE	A	Perfil em alumínio
02	Suporte principal Diant LD/LE	B	Chapa 4,75 Sae 1008 pintura epóxi pr
02	Suporte principal Tras LD/LE	C	Chapa 4,75 Sae 1008 pintura epóxi pr
04	Arruela M10 lisa	D	Chapa 1,5 mm Sae 1008 ZB
04	Porca M10 aut. frenante	E	Porca SX MA 10 CHV 17 NY ZB
10	Arruela M8 lisa	F	Chapa 1,5 mm Sae 1008 ZP
02	Porca M8 aut. Frenante	G	Porca SX MA 8 CHV 13 NY ZB
02	Trava M8x25 simples	H	Chapa 1,8 mm Sae 1010 ZB
02	Trava M10x30 simples	I	Chapa 4,25 mm Sae 1008 ZB
02	Trava M10x30 simples c trava	J	Chapa 4,75 mm Sae 1008 ZB
08	Parafuso M8 Francês	K	PA SX AC MA 8.8 6X20 RI ZP
08	Arruela M8 de pressão	L	Aço temperado 1020
08	Porca M8 comum	M	Porca SX MA 8 CHV 13 ZB

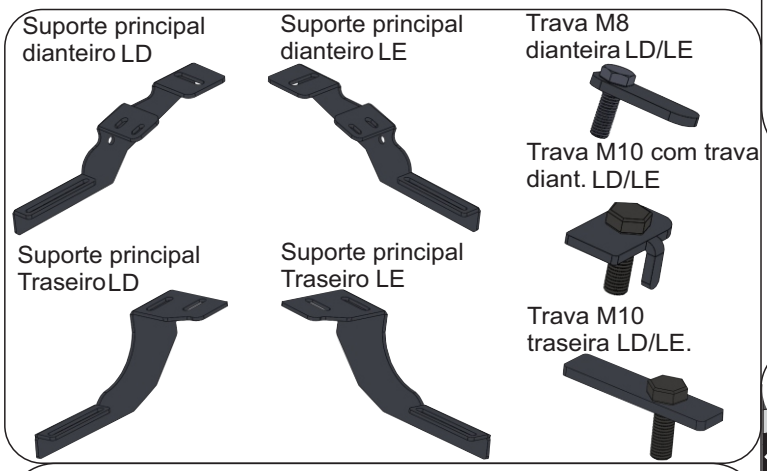

1

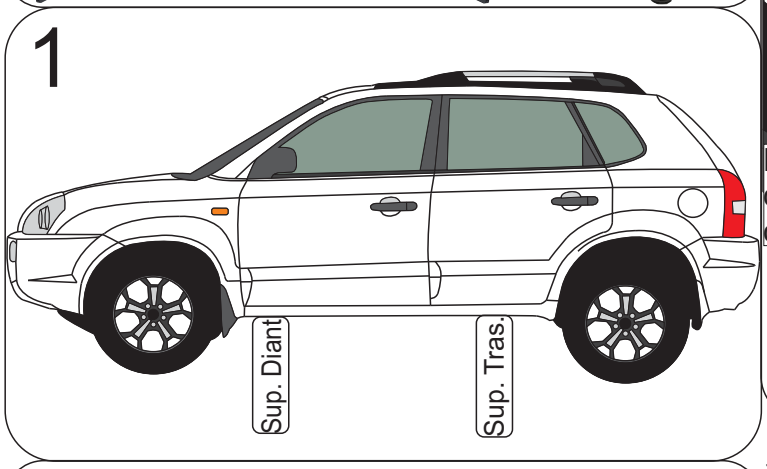

2 Montagem do estribo nos suportes principais

EX: Lado motorista dianteiro

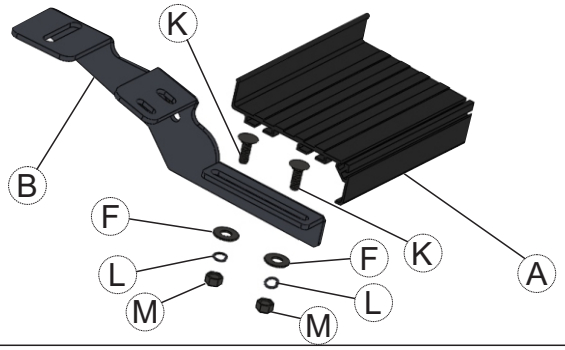

OBS: Fixação igual em ambos os lados dianteiros

OBS: Fixação igual em ambos os lados dianteiros

3 Fixação do suporte dianteiro lado motorista

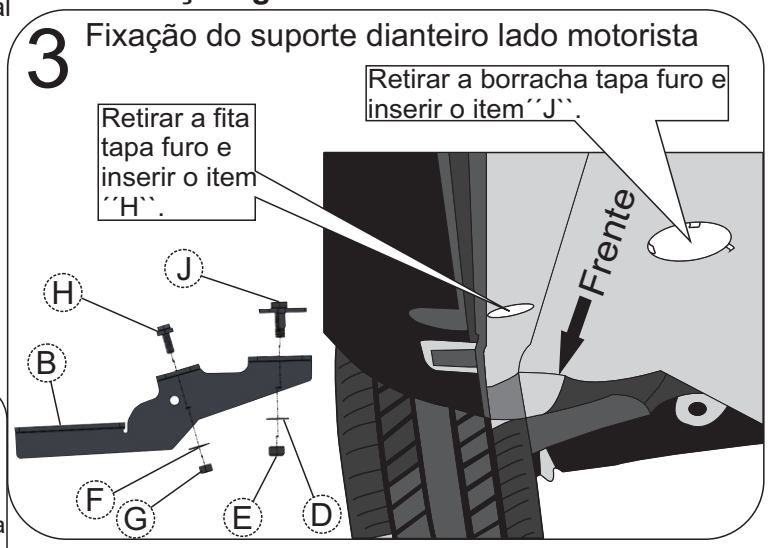

Insira os itens´´ J e H`` conforme a figura a cima fixando o item ´´B`` e deixe-o frouxo, faça uma vedação com silicone onde é fixada o item ´´J``

OBS: Fixação igual em ambos os lados traseiros

4 Fixação do suporte traseiro lado motorista

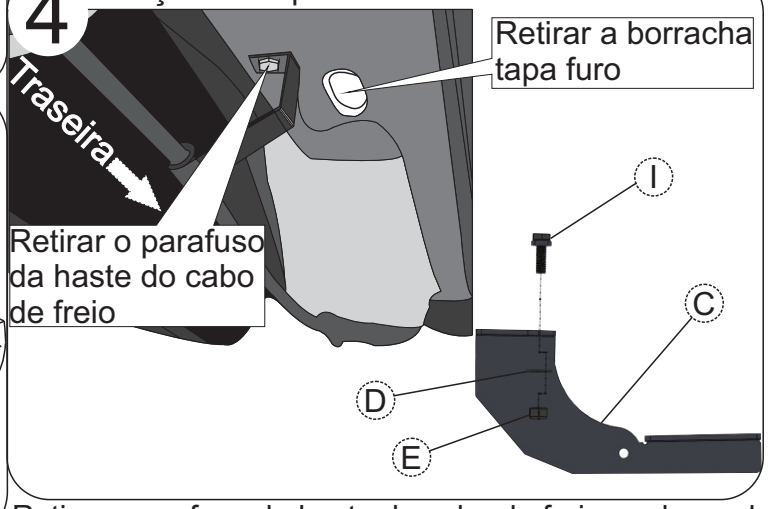

Retire o parafuso da haste do cabo do freio e a borracha tapa furo indicado nas figuras acima, insira o item ´´I`` juntamente com o item ´´C`` e recoloque o parafuso do cabo de freio original. Deixando-os frouxo. Faça a montagem da figura 2 e de aperto total ao conjunto.

- Não substituir nenhum item ou fazer adaptação.
- Não utilizar o estribo para rebocar ou empurrar objetos.
- Lavar com água e sabão neutro, utilizando esponja ou pano macio.
- Utilizar cera automotiva para conservação.
- Reapertar o conjunto total a cada 3 meses.

Rua Rosa Polidoro Sogari, 191 - São Marcos - 95190-000
www.solaracessorios.com.br
Fone: (54) 3291-1897 (54) 3291-3363